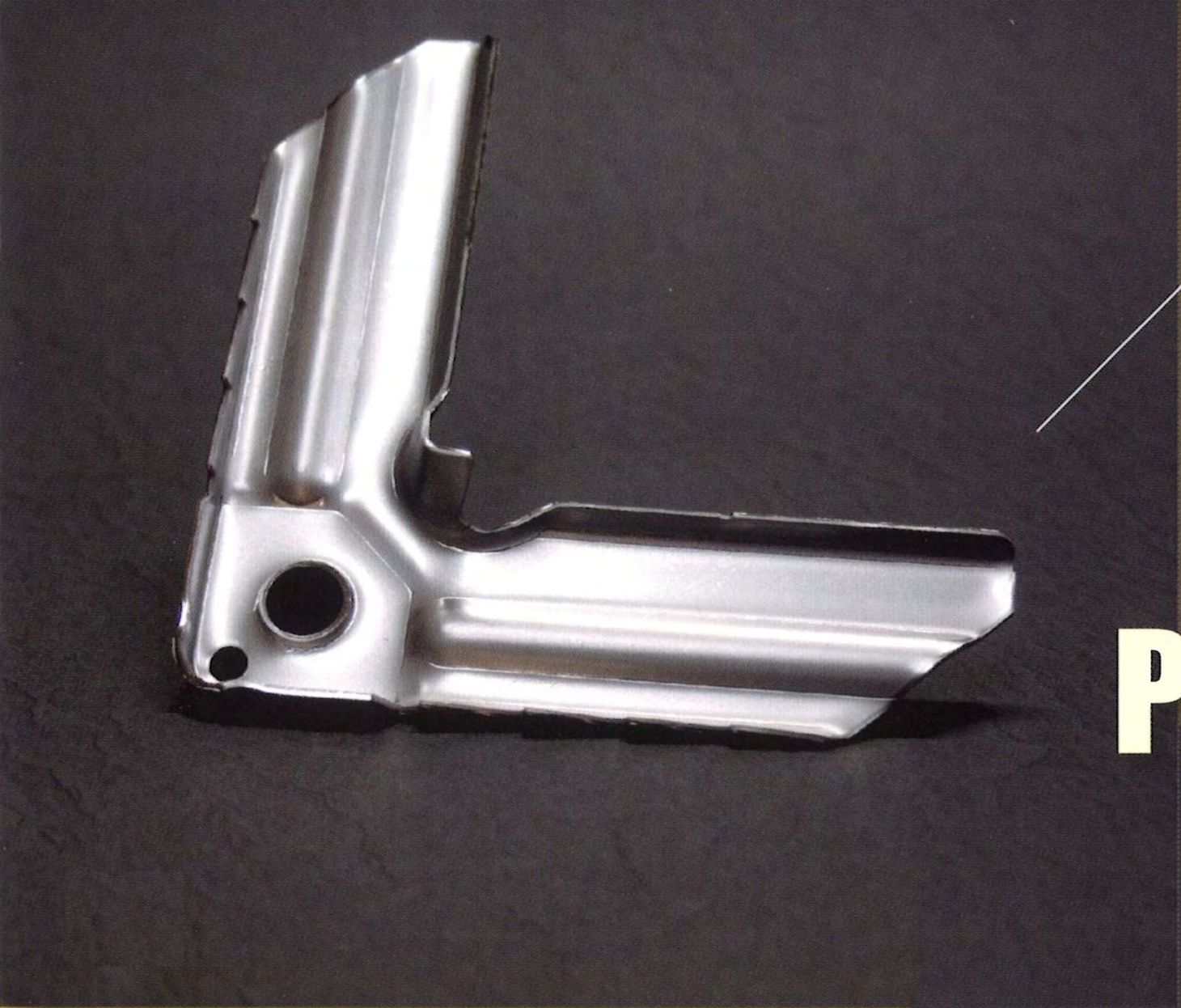

コーナーピース

J−1型／J−3型
J−4型／SUS−J−4型
AZ−J−4型／PV−J−4型
J−5型

Parts Catalog

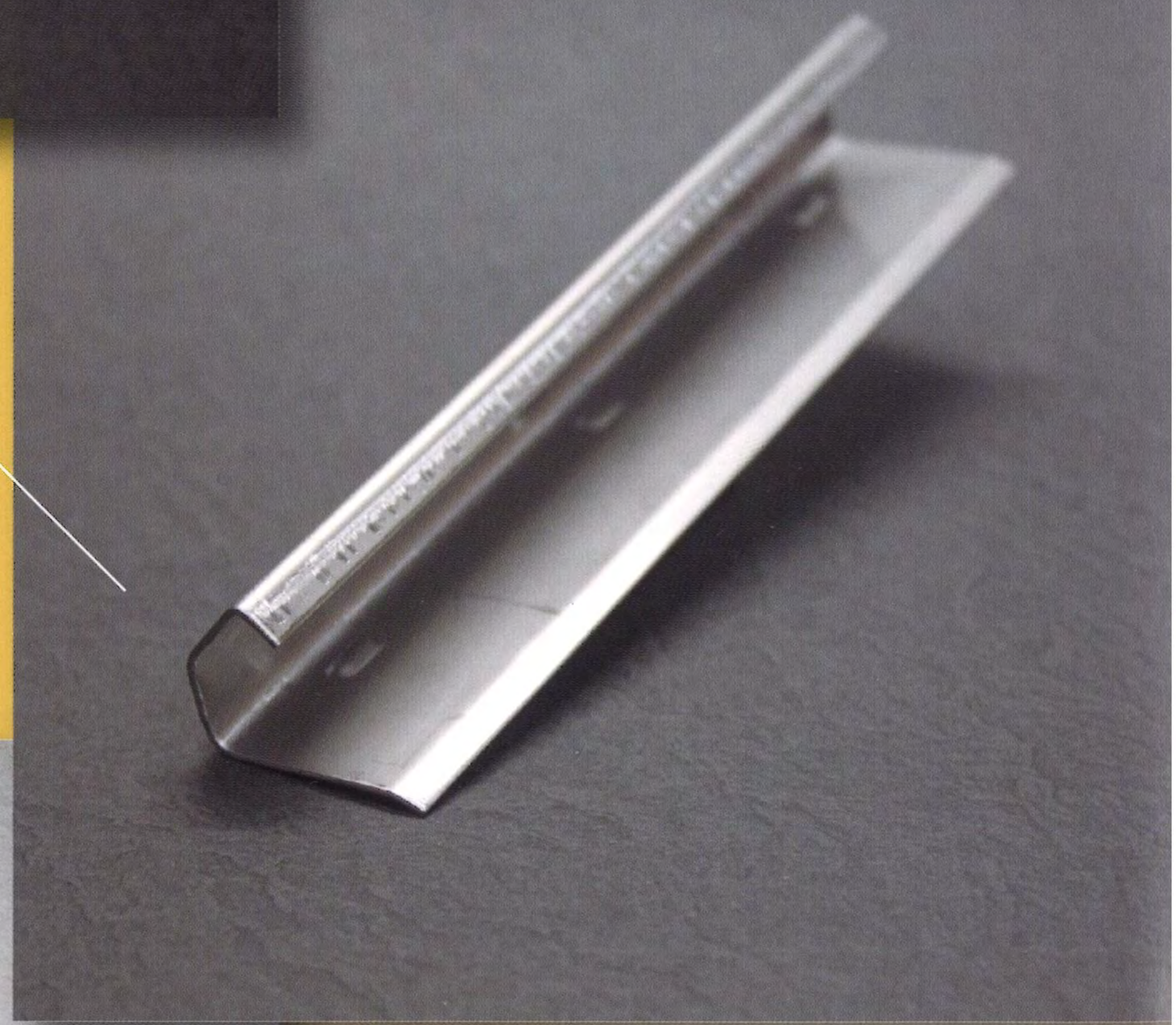

ダクトクリップ

JC−1型／PV−JC−2型
SUS−JC−3型／JC−4型

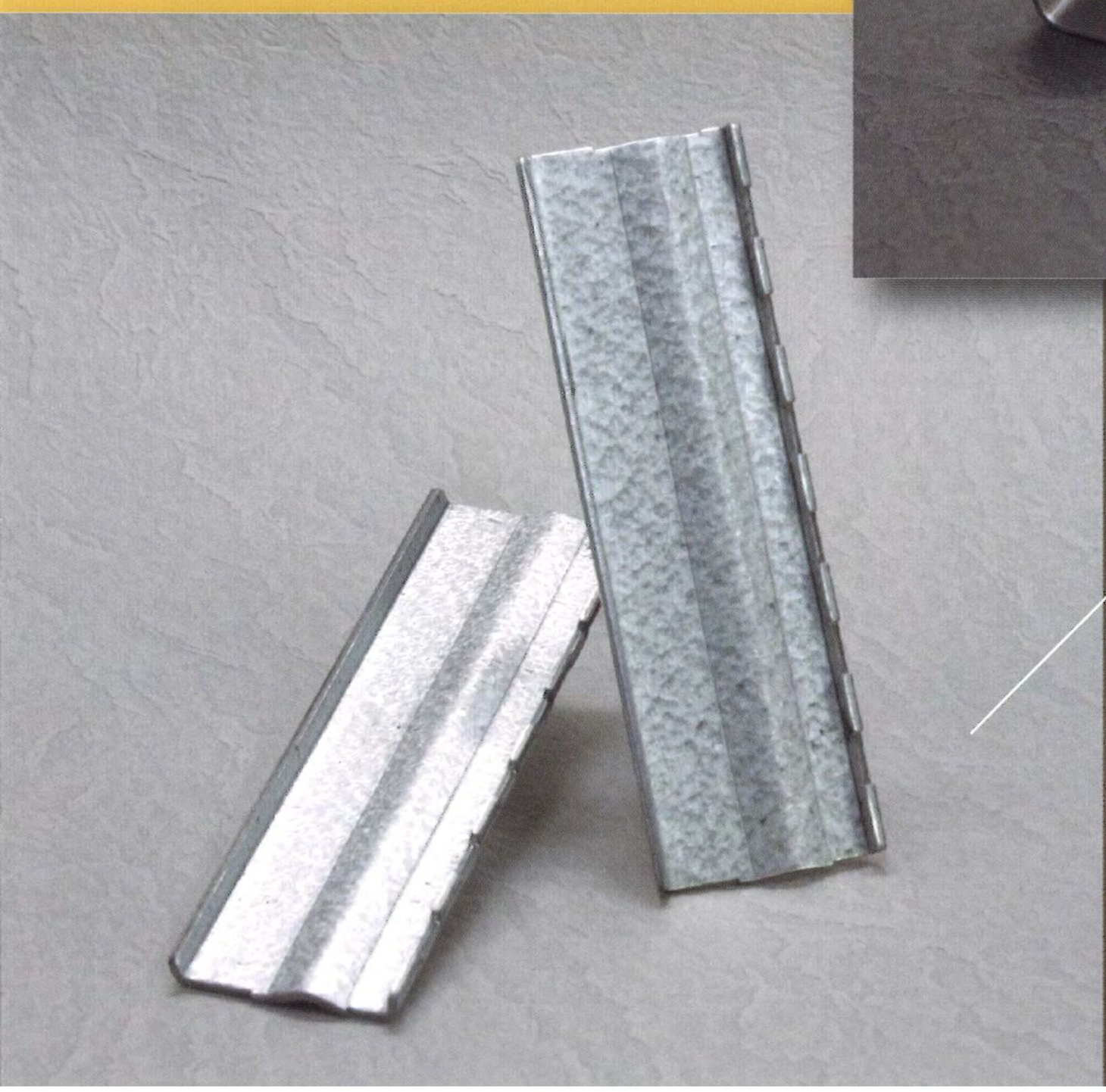

ジョイントピース

AZ−JP−1型

株式会社ジャパンアイビック

コーナーピース　Jシリーズ

共板ダクト用に開発したコーナーピースJシリーズは、ほとんどのダクトに対応できるように設計されています。すべての材質・サイズを揃えてあり、ロールフォーミング加工して製作されたダクトの微妙な違いに適応したバリエーションがございます。

コーナーピース　J−1型

フランジ適応幅を31mmに設定してあります。外側カシメ固定部分が凹凸型で90°のカド部分を尖らせてあり、フランジとのズレを極力防止する設計となっています。

型　式	材　質	入　数	
J−1型	SGHC−HC　t=1.6	200ケ	
SUS−J−1型	SUS　304　t=1.2	200ケ	※
AZ−J−1型	ガルバリウム鋼板　t=1.6	200ケ	※
PV−J−1型	高耐食溶融メッキ鋼板焼付塗装付　t=1.6	200ケ	※

※印は特注品です。

Ｊ－１型

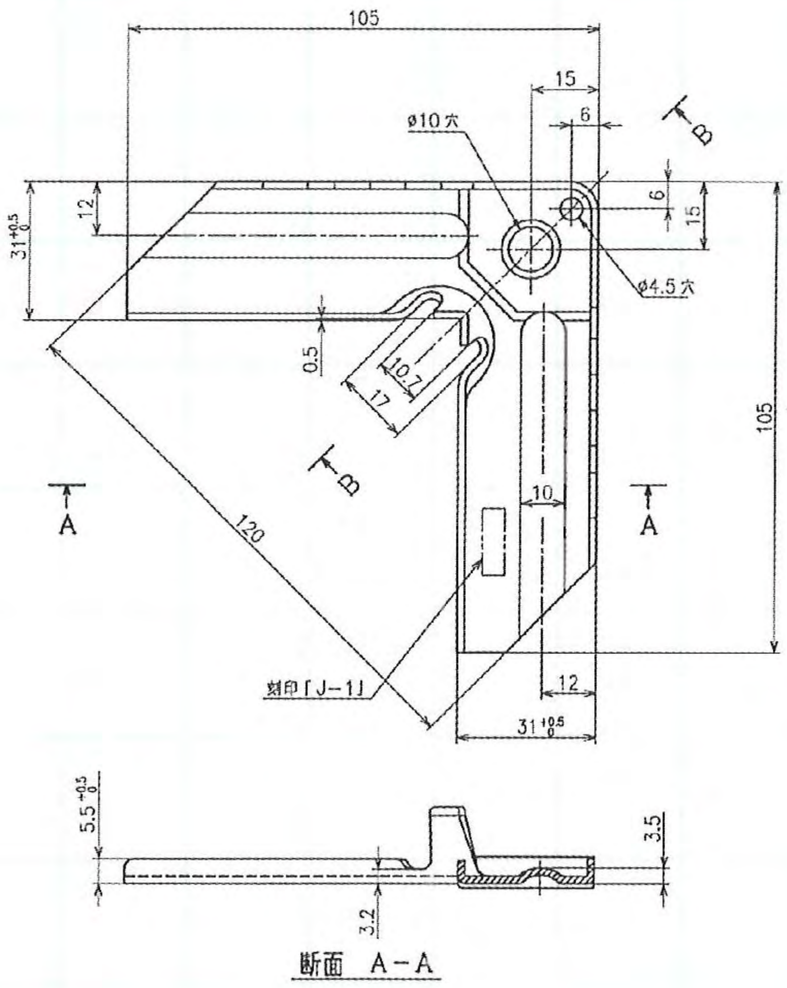

コーナーピース　J−3型（孔なし）

補強フランジ専用のコーナーピースです。J−4型からボルトホールを無くしたタイプです。

型　式	材　質	入　数
J−3型	SGHC−HC　t=1.6	200ケ
AZ−J−3型	ガルバリウム鋼板　t=1.6	200ケ

Ｊ－３型

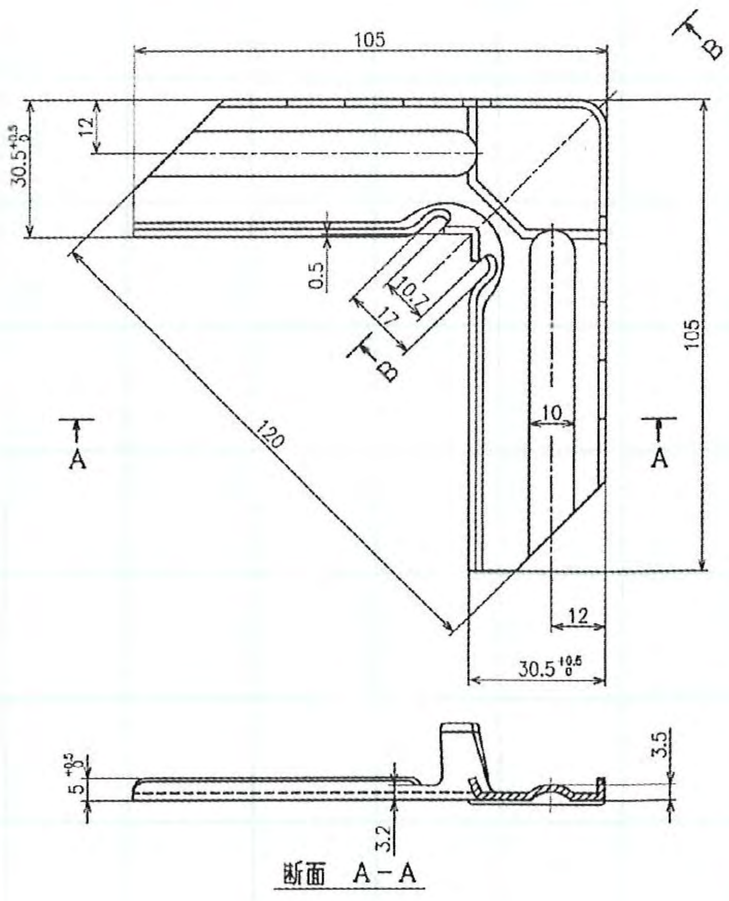

コーナーピース　J−4型

フランジ適応幅を30.5mmに設定してあります。
外側カシメ固定部分は4ヶ所の波型で各々のカド部分を尖らせてあり、
完全で早い作業が可能です。
自動コーナーカシメ機にも対応しています。

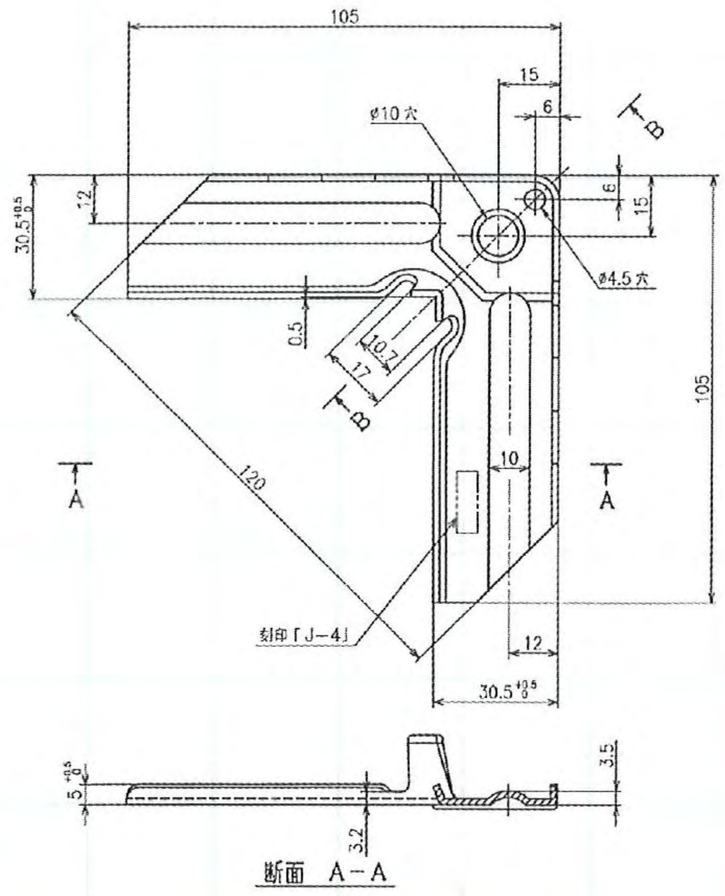

型　式	材　質	入数
J−4型	SGHC−HC　t=1.6	200ケ
SUS−J−4型	SUS　304　t=1.2	200ケ
AZ−J−4型	ガルバリウム鋼板　t=1.6	200ケ
PV−J−4型	高耐食溶融メッキ鋼板焼付塗装付 t=1.6	200ケ

Ｊ－４型

ＳＵＳ－Ｊ－４型

ＡＺ－Ｊ－４型

ＰＶ－Ｊ－４型

コーナーピース　J−5型（短尺）

小口径ダクト用コーナーピースです。（ダクトサイズ75m/mより適合）
J−4型の両端をカットしています。

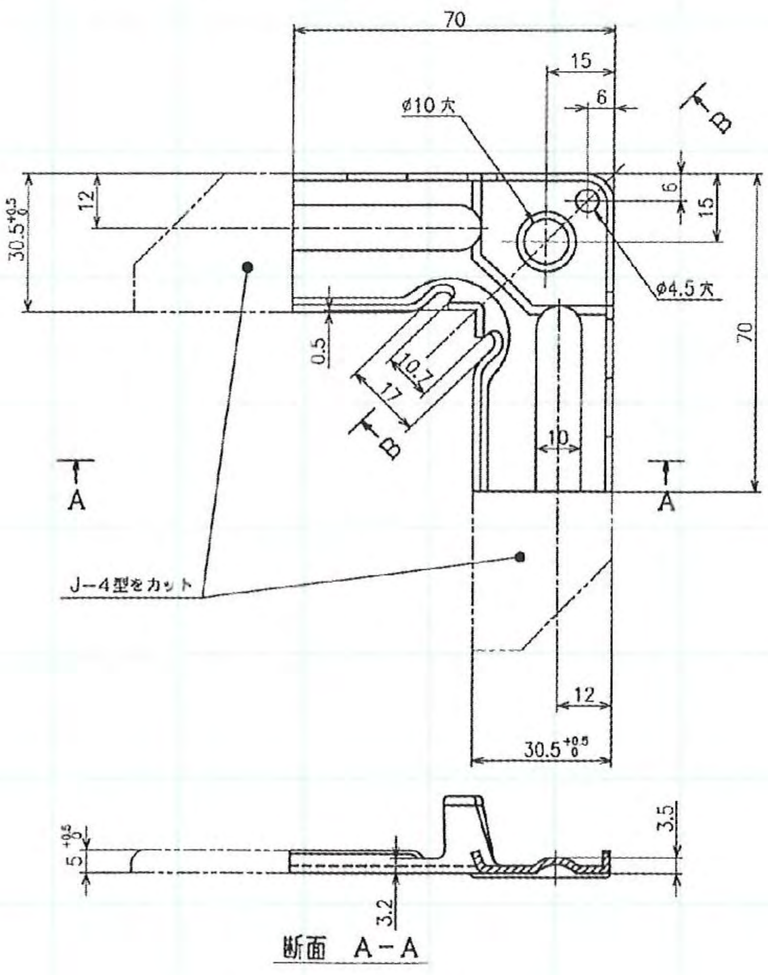

型　式	材　質	入　数	
J−5型	SGHC−HC　t=1.6	250ケ	
SUS−J−5型	SUS　304　t=1.2	250ケ	※
AZ−J−5型	ガルバリウム鋼板　t=1.6	250ケ	※

※印は特注品です。

Ｊ－５型