igh Quality Parts
-SERIES

スパイラルダクト用
ワッパ型吊りバンド
CATALOG

快適な環境づくりを創造する

株式会社ジャパンアイビック

スパイラルダクト用

ワッパ型吊りバンド

[ターンバックル付]

材質／SPG

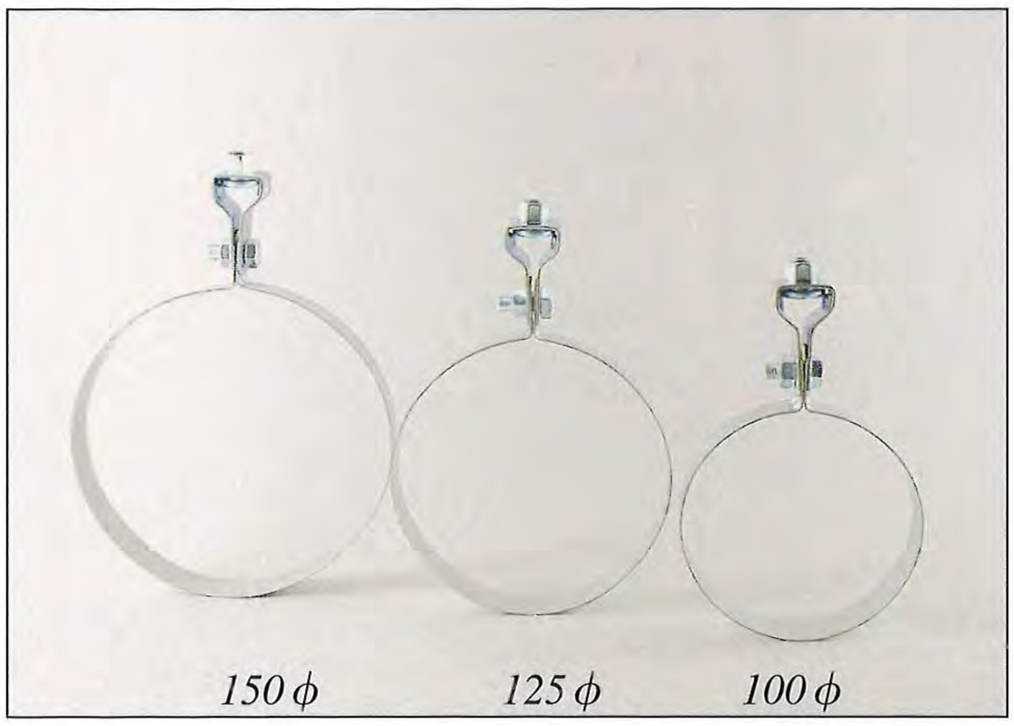

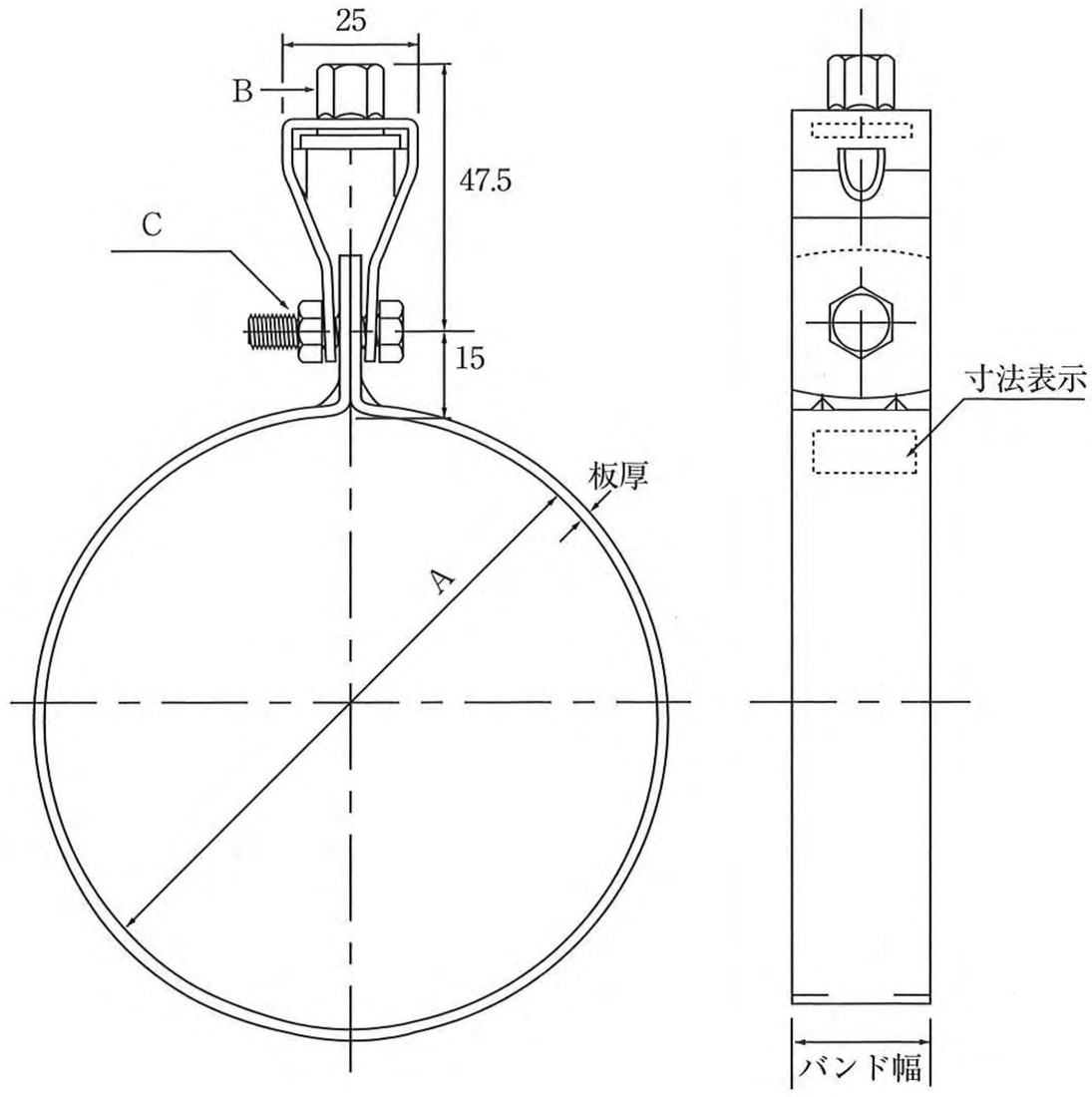

呼径	A	B	C	板厚×バンド幅	梱包入数	定価	仕切値
100φ	103φ	3/8	M8×20	0.8mmt×25mm幅	200ヶ入	450円	
125φ	128φ	3/8	M8×20	0.8mmt×25mm幅	150ヶ入	500円	
150φ	153φ	3/8	M8×20	0.8mmt×25mm幅	100ヶ入	550円	

※仕切金額で３万円以下は運賃1,000円別途請求となります。

スパイラルダクト用

ワッパ型吊りバンド

[本体のみ]

材質／SPG

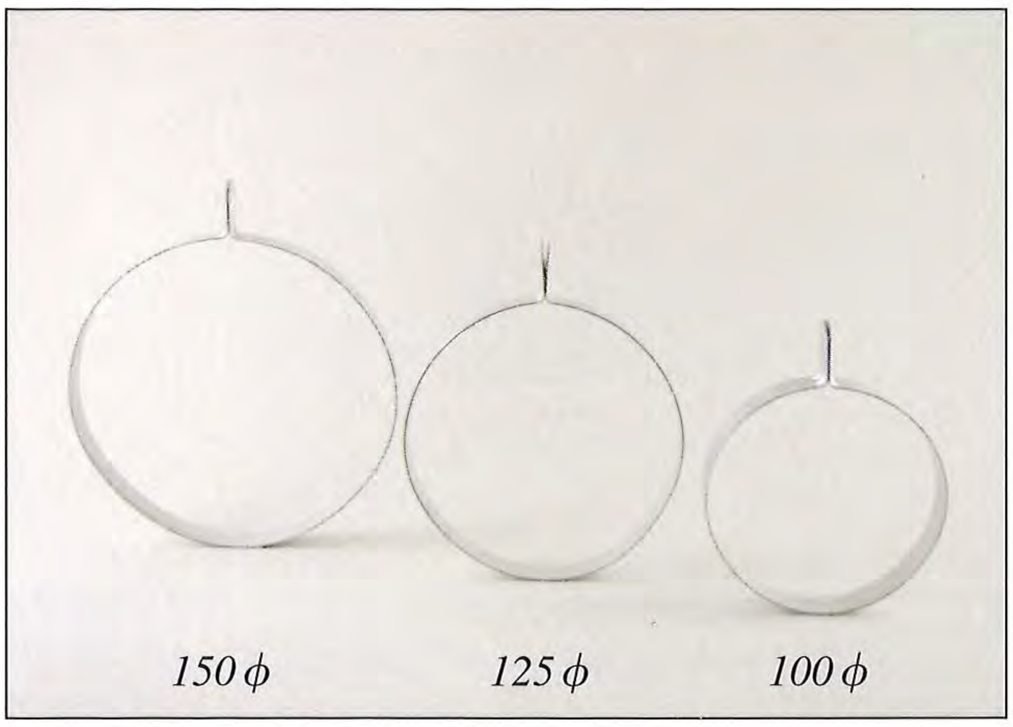

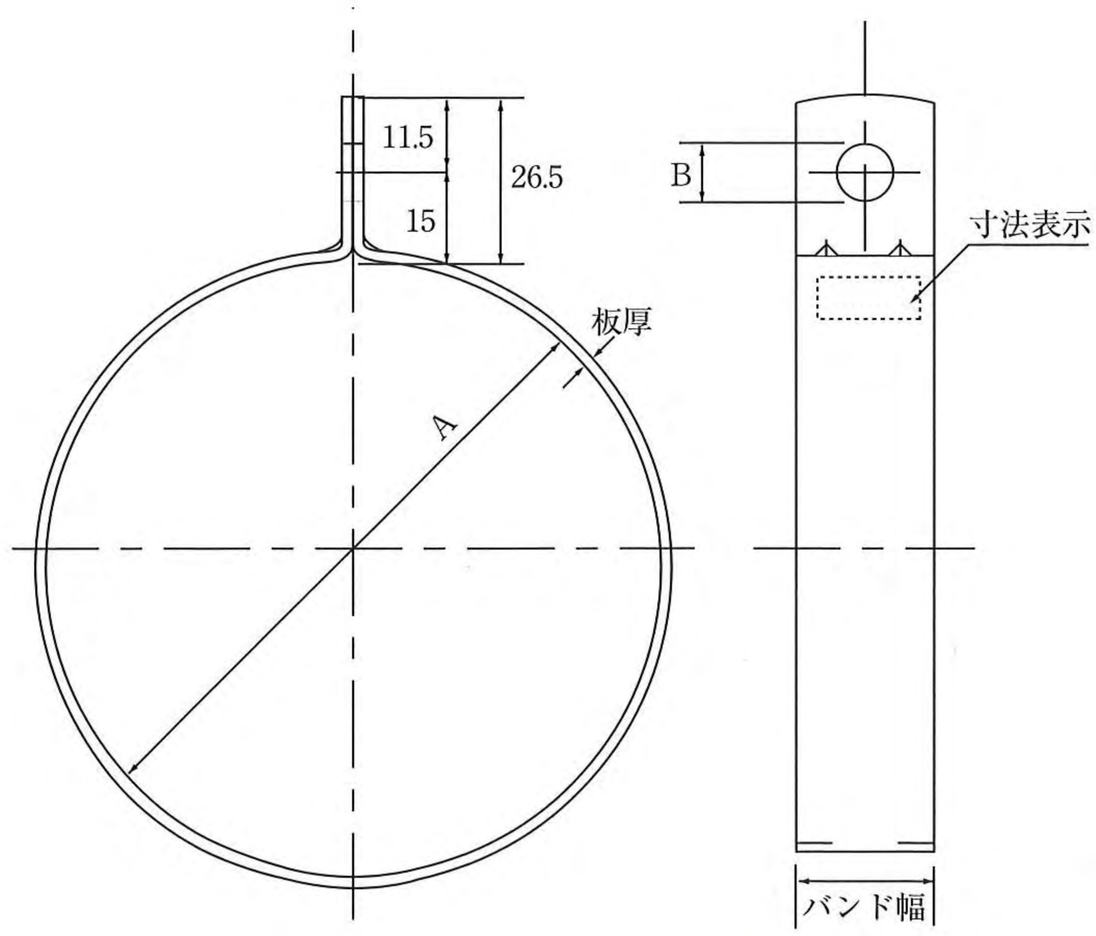

呼径	A	B	板厚×バンド幅	梱包入数	定価	仕切値
100φ	103φ	9φ（M８用）	0.8mmt×25mm幅	300ヶ入	350円	
125φ	128φ	9φ（M８用）	0.8mmt×25mm幅	250ヶ入	400円	
150φ	153φ	9φ（M８用）	0.8mmt×25mm幅	200ヶ入	450円	

※仕切金額で３万円以下は運賃1,000円別途請求となります。

株式会社ジャパンアイビック

〒262-0045　千葉市花見川区作新台5丁目4番1号
TEL 043－259－9461㈹ FAX 043－259－9571

販売店