ホーコス株式会社は、この図面および図面に開示された技術情報に関する権利を所有しており、その全部又は一部を問わず無断で複製及び第三者に開示することを禁じさせて頂きますので、ご協力お願いします。
This drawing is confidential and the property of HORKOS CORP and shall not be disclosed to others or reproduced in any manner or used for any purpose except by written permission of HORKOS CORP

符号 MARK	訂正記録 REVISION RECORD	日付 DATE	署名 NAME
A			

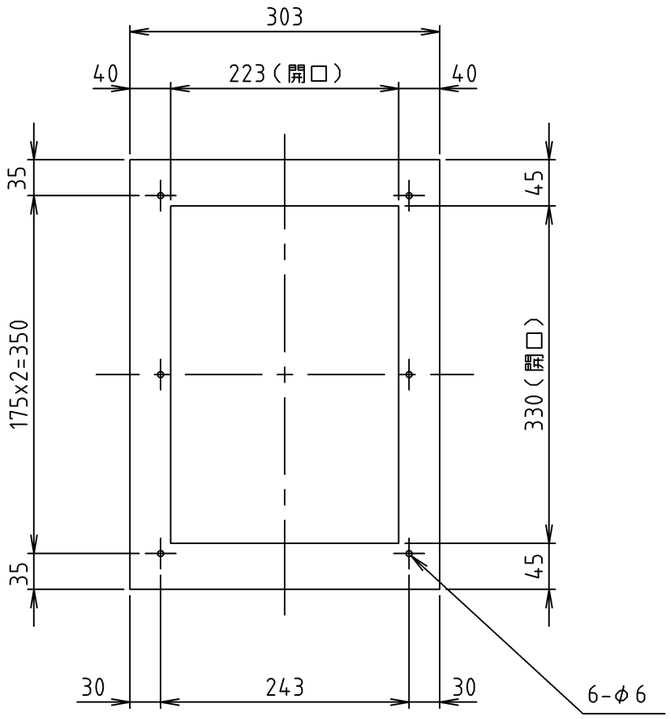

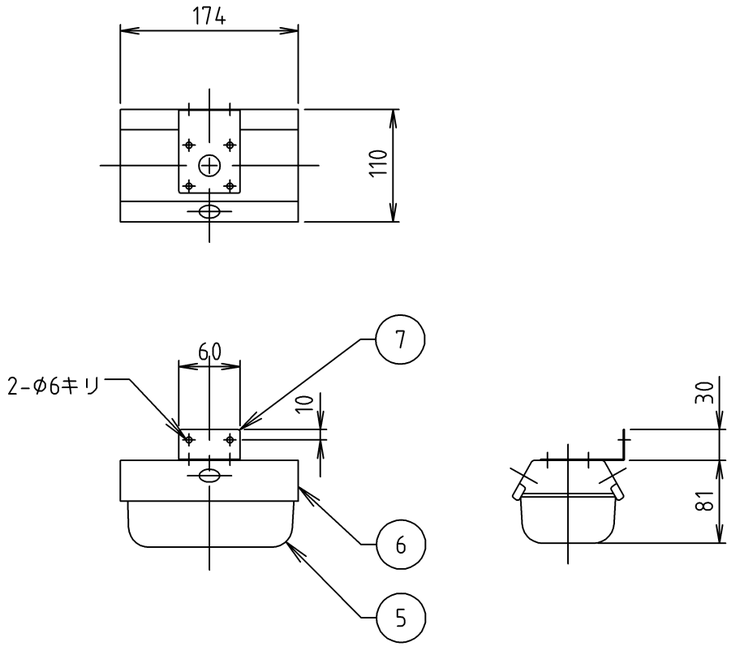

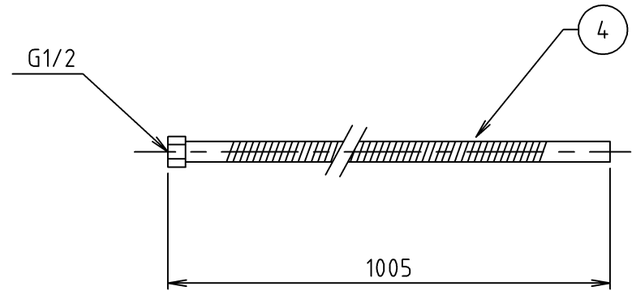

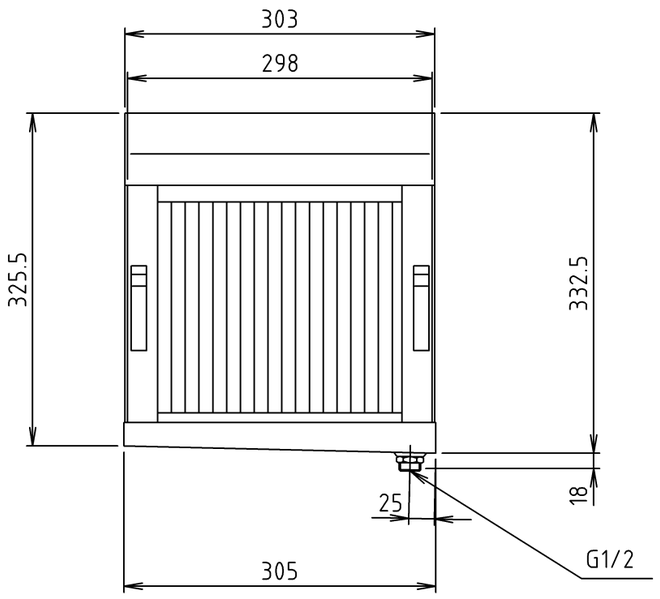

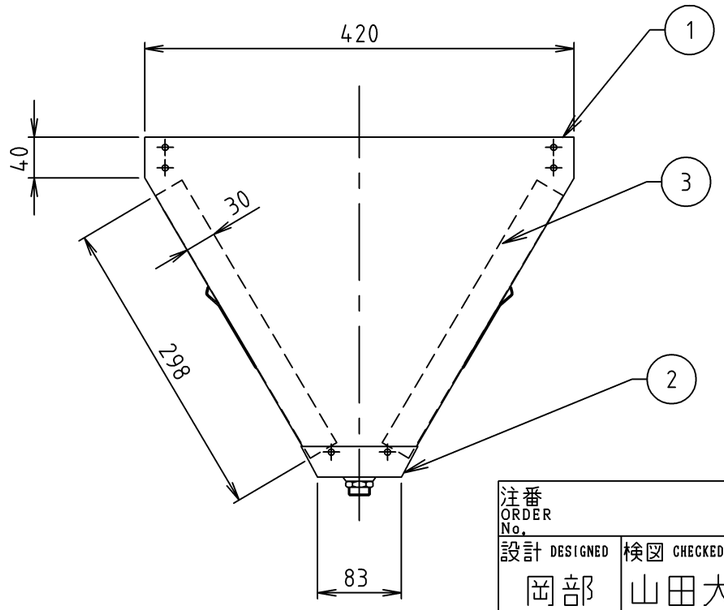

品番 No.	部品名称 PARTS NAME	個数 QTY	材質 MATERIAL	備考 NOTE
15				
14				
13				
12				
11				
10				
9				
8				
7	カップ取付金具	1	SUS304	t 1.0
6	カップホルダー	1	SUS304	t 1.0
5	コレクターカップ	1	SUS304	t 0.6
4	フレキシブルパイプ	1	SUS304	φ13,t 0.3
3	フィルター	2	SUS430	
2	オイルパン	1	SUS430	t 0.5
1	チャンバー	1式	SUS430	t 0.5

注番 ORDER No.

設計 DESIGNED: 岡部 2003.2.18
検図 CHECKED: 山田大 2022, 08, 26
担当 SECTION STAFF:

三角法 THIRD ANGLE PROJECTION
尺度 SCALE 1／6
名称 NAME FSVL1－W型 Vフィルター
客先 CUSTOMER
型式 TYPE FSVL1－330W
個数 QTY
現場名 OBJECT
備考 NOTE

ホーコス株式会社 HORKOS CORP

図番 FILE NAME 0X9564000A010G