ホーコス株式会社は、この図面および図面に開示された技術情報に関する権利を所有しており、その全部又は一部を問わず無断で複製及び第三者に開示することを禁じさせて頂きますので、ご協力お願いします。
This drawing is confidential and the property of HORKOS CORP and shall not be disclosed to others or reproduced in any manner or used for any purpose except by written permission of HORKOS CORP

符号 MARK	訂正記録 REVISION RECORD	日付 DATE	署名 NAME
A			

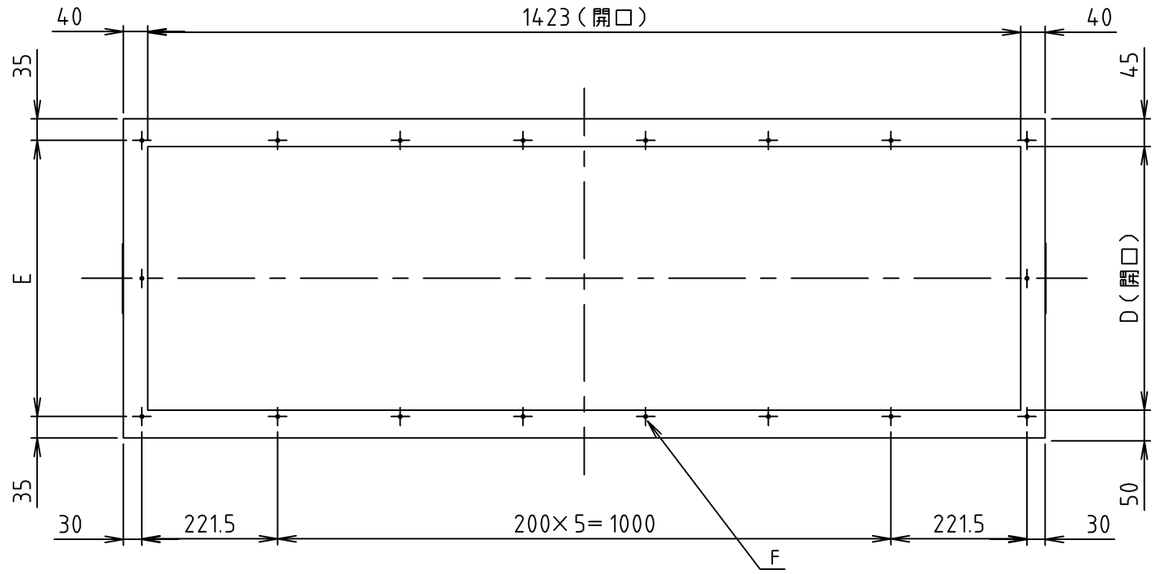

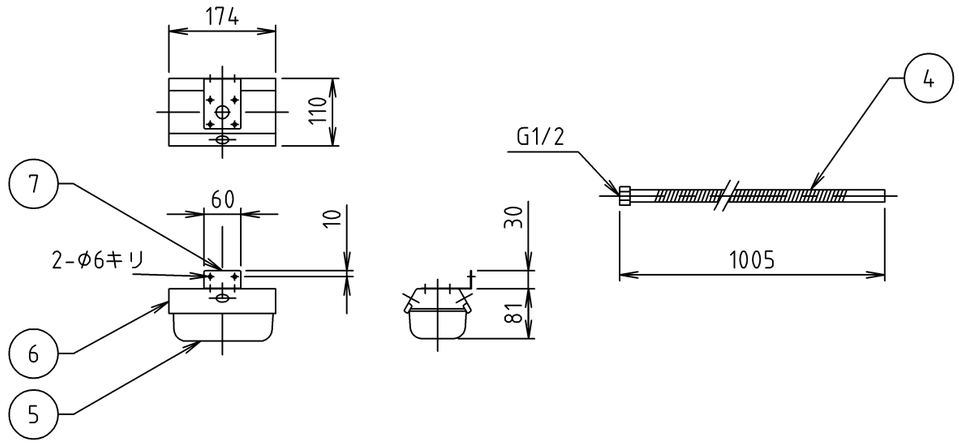

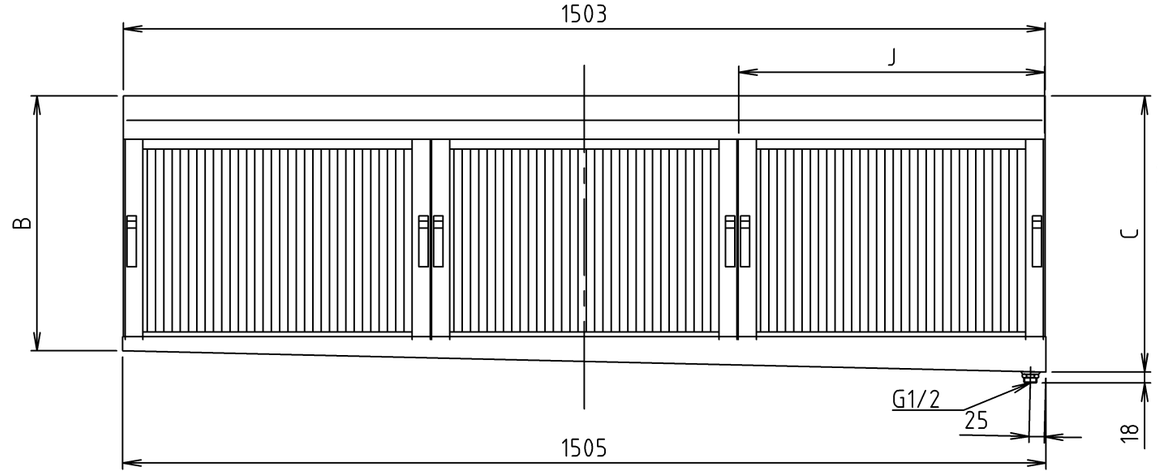

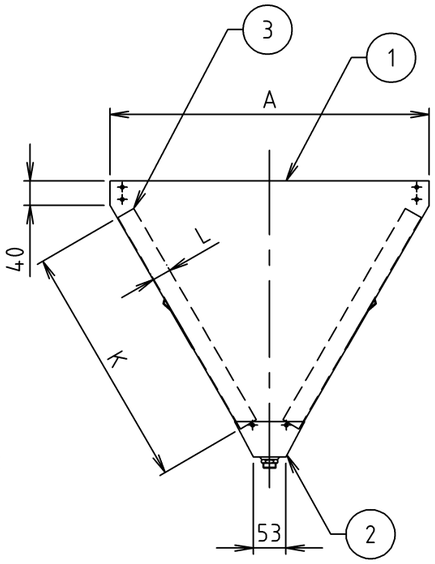

注）型式F3－525W及びF3－530Wには※部穴はありません。

品番 No.	部品名称 PARTS NAME	個数 QTY	材質 MATERIAL	備考 NOTE
15				
14				
13				
12				
11				
10				
9				
8				
7	カップ取付金具	1	SUS304	t 1.0
6	カップホルダー	1	SUS304	t 1.0
5	コレクターカップ	1	SUS304	t 0.6
4	フレキシブルパイプ	1	SUS304	φ13, t 0.3
3	フィルター	6	SUS430	
2	オイルパン	1	SUS430	t 0.5
1	チャンバー	1式	SUS430	t 0.5

寸法表　　単位（mm）

型式	A	B	C	D	E	F	フィルター J	フィルター K	フィルター L	重量 (kg)	個数
FSVL3-525W	370	285.5	320.1	280	150x2=300	18-φ6	500	250	30	16.3	
FSVL3-530W	420	325.5	360.1	330	175x2=350	18-φ6	500	300	30	17.7	
FSVL3-540W	520	415.5	450.1	430	225x2=450	18-φ6	500	400	30	21.6	
FSVL3-550W	620	500.5	535.1	530	275x2=550	18-φ6	500	500	30	24.0	

注番 ORDER No.	三角法 THIRD ANGLE PROJECTION	尺度 SCALE FREE	名称 NAME FSVL3－W型 Vフィルター
設計 DESIGNED 岡部 2005.5.10	検図 CHECKED 山田大 2022, 08, 26	担当 SECTION STAFF	客先 CUSTOMER
			型式 TYPE FSVL3－W
			個数 QTY
			現場名 OBJECT
			備考 NOTE
ホーコス株式会社 HORKOS CORP			図番 FILE NAME 0X9580000L010H