ホーコス株式会社は、この図面および図面に開示された技術情報に関する権利を所有しており、その全部又は一部を問わず無断で複製及び第三者に開示することを禁じさせて頂きますので、ご協力お願いします。
This drawing is confidential and the property of HORKOS CORP and shall not be disclosed to others or reproduced in any manner or used for any purpose except by written permission of HORKOS CORP

符号 MARK	訂正記録 REVISION RECORD	日付 DATE	署名 NAME
A			

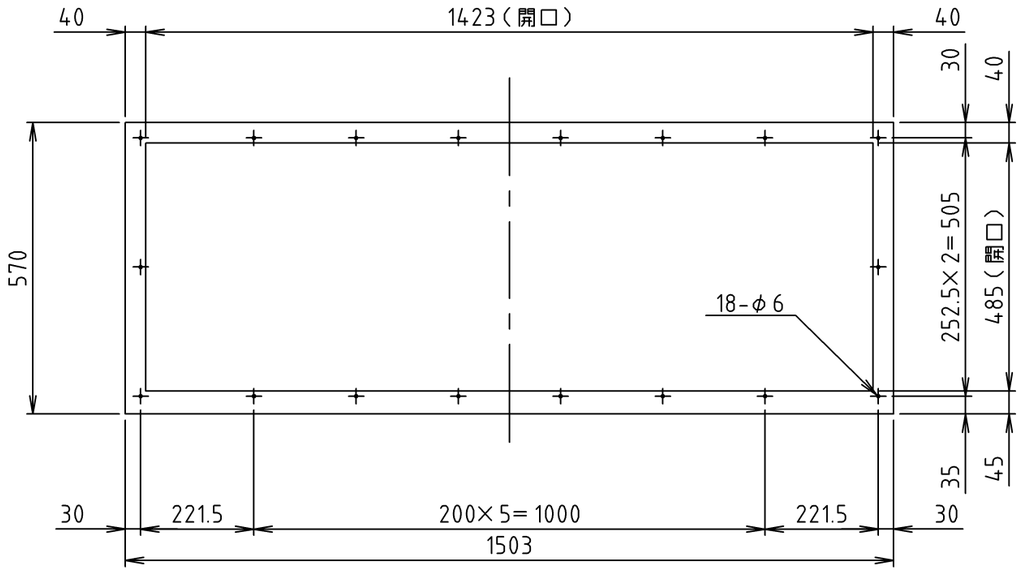

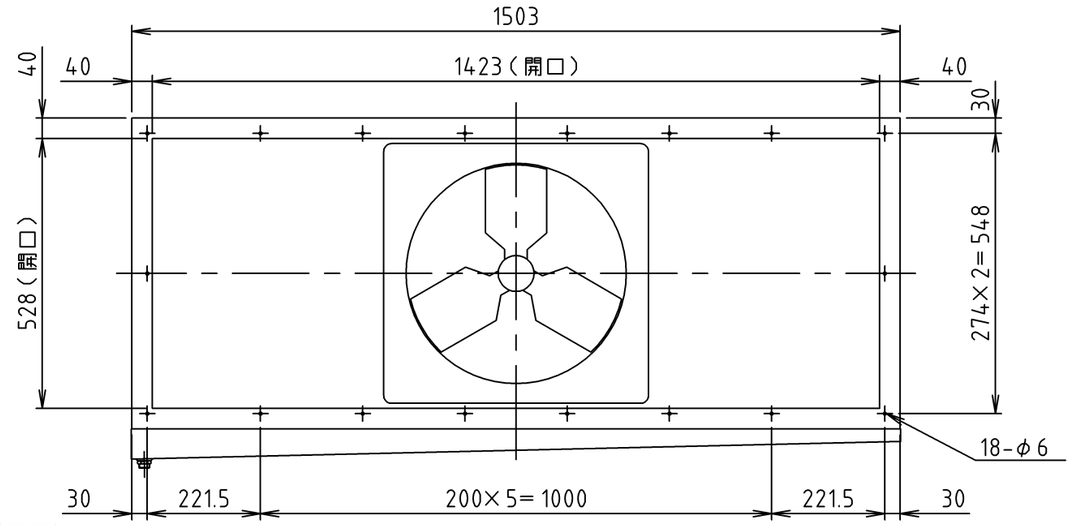

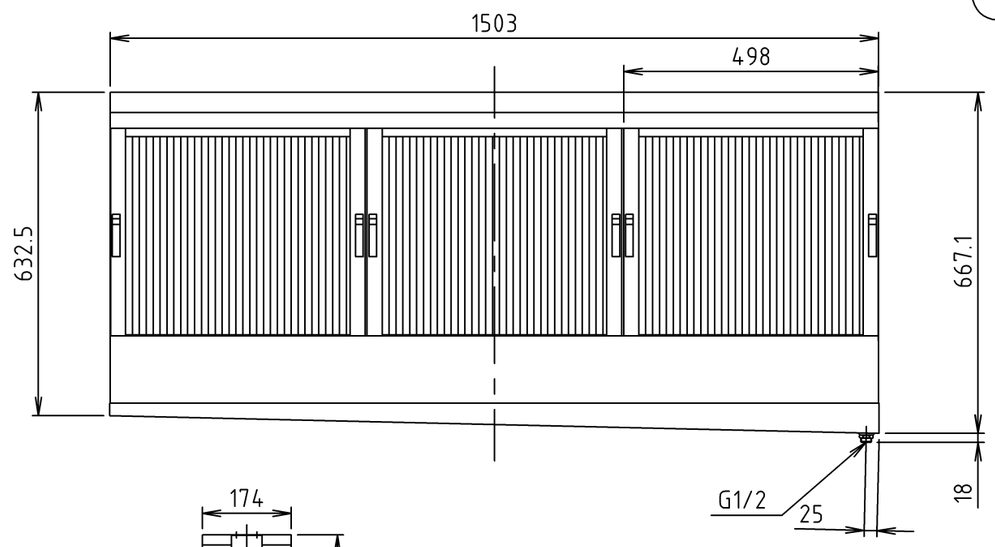

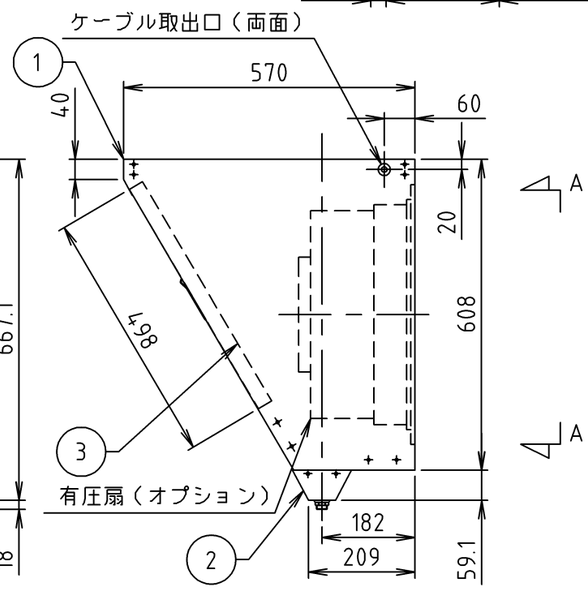

矢視AA

注）1　仕様
　　適用有圧扇　　40cm
　　重量　　23kg
　2　有圧扇はオプションです。
　　ご注文の際、指示願います。

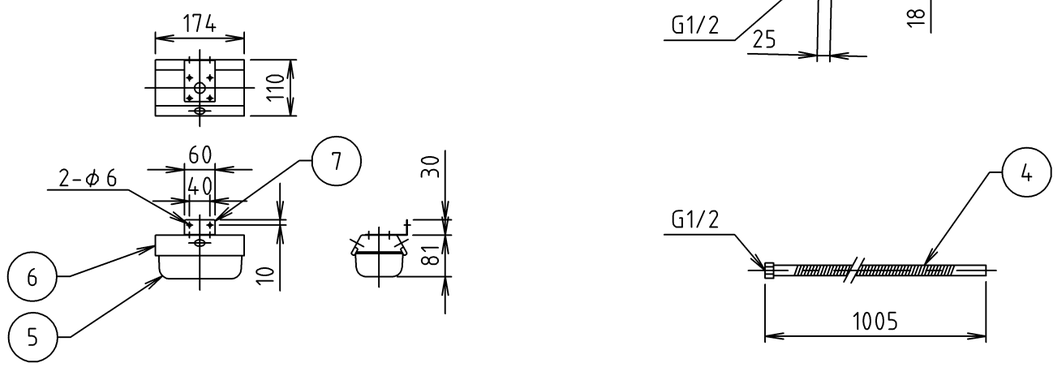

品番 No.	部品名称 PARTS NAME	個数 QTY	材質 MATERIAL	備考 NOTE
15				
14				
13				
12				
11				
10				
9				
8				
7	カップ取付金具	1	SUS304	t 1.0
6	カップホルダー	1	SUS304	t 1.0
5	コレクターカップ	1	SUS304	t 0.6
4	フレキシブルパイプ	1	SUS304	φ13, t 0.3
3	フィルター	3	SUS430	
2	オイルパン	1	SUS430	t 0.5
1	チャンバー	1式	SUS430	t 0.5

注番 ORDER No.	三角法 THIRD ANGLE PROJECTION	尺度 SCALE 1／12	名称 NAME FS VL3-G型 Vﾌｨﾙﾀｰ(有圧扇専用)
設計 DESIGNED 西村 2005.8.29	検図 CHECKED 山田大 2022, 08, 26	担当 SECTION STAFF	客先 CUSTOMER
			型式 TYPE FSVL3-550G　個数 QTY
			現場名 OBJECT
			備考 NOTE
ホーコス株式会社 HORKOS CORP			図番 FILE NAME 0X96240000L010H