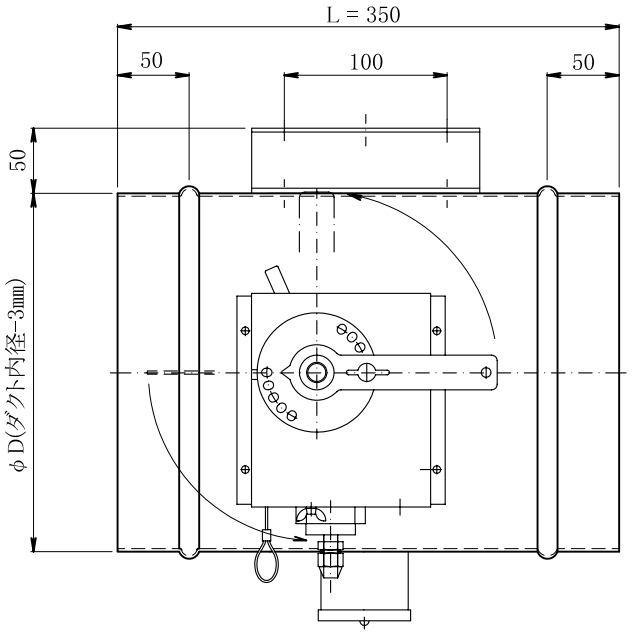

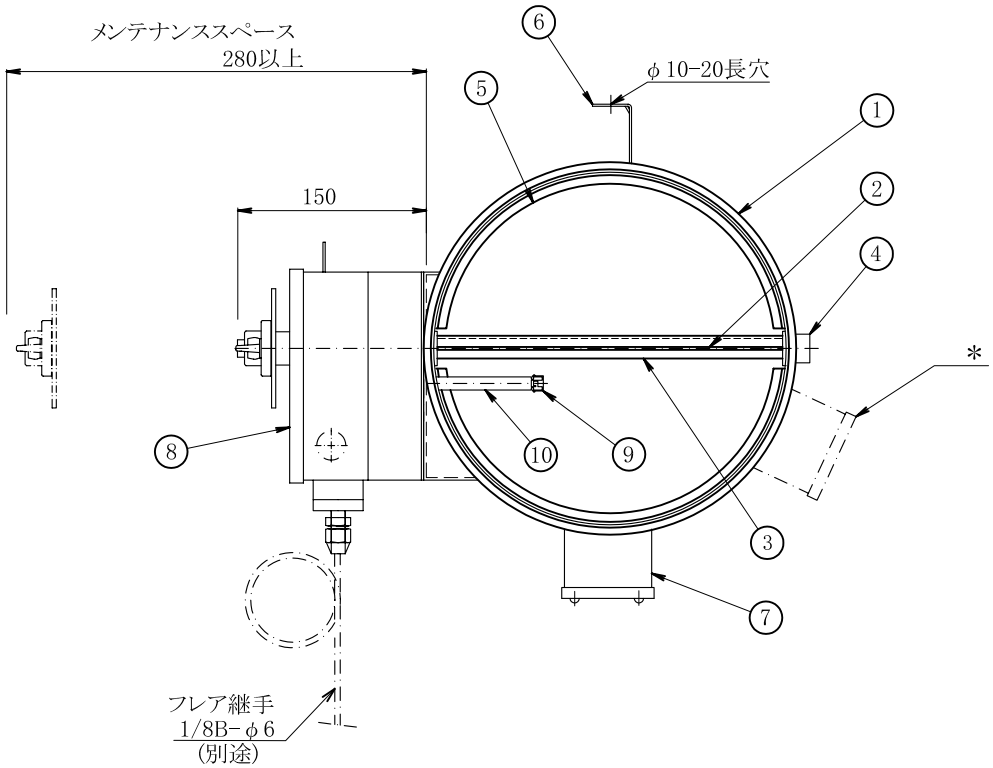

〈主仕様〉

・L寸法は350㎜、有効250㎜が標準です。
・表面処理：マリンシルバー（塩化ゴム系）塗装仕上げ。
・閉鎖装置の仕様等は別紙技術資料を参照ください。
＊1.⑥吊金具は4本吊り、φ300以下は2本吊りです。
＊2.φ125以下の場合検査口は閉鎖装置の反対側につきます。

〈注意事項〉

低圧仕様（静圧500Pa以下）を超えるダクトや送風機の直近にダンパーを取付ける場合は製作仕様が変わります、当社と打合せをお願いします。

自動閉鎖装置仕様

形式	S−2 PAG
最低作動圧力	0.2 MPa
耐圧力	16.5 MPa
閉鎖トルク	300・450・600 N・cm

※標準品はダンパー動作確認用接点はついていません
確認接点付の場合は別途ご指示ください。

φ325～φ450
(4本吊り形)

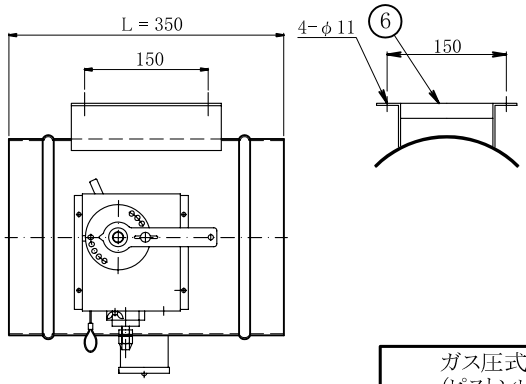

番号	名称	材質		備考
10	温度ヒューズ装置	機械構造用炭素鋼鋼管	STKM JIS G 3445	Ep−Fe/Zn DF−01AP
9	温度ヒューズ	銅合金板	C2801P JIS H 3100	F−7F 公称72℃
8	自動閉鎖装置	熱間圧延軟鋼板	SPHC JIS G 3131	Ep−Fe/Zn S−2PAG (ピストン：黄銅製)
7	検査口	溶融亜鉛めっき鋼板	SGHC JIS G 3302	＊2
6	吊り金具	溶融亜鉛めっき鋼板	SGHC JIS G 3302	＊1
5	ストッパー	溶融亜鉛めっき鋼板	SGHC JIS G 3302	
4	軸受	銅合金棒	C3602BD JIS H 3250	
3	軸	みがき棒鋼	SGD400 JIS G 3123	Ep−Fe/Zn φ13
2	可動羽根	溶融亜鉛めっき鋼板	SGHC JIS G 3302	t1.6
1	ケーシング	溶融亜鉛めっき鋼板	SGHC JIS G 3302	t1.6

ガス圧式防火ダンパー
(ピストンレリーズ)
(円) PFD (手動復帰式)
円型 差込式（φ100～φ450） 低圧ダクト仕様

尺度	日付	製図
N.T.S	'02.4.23	富田

株式会社 三功工業所

承認	検図	図番
蛭間	小玉	R−G02D598